■SI単位系について

1999年10月1日より、新計量法により使用単位が変更になります。本カタログでは動作力以下の換算によってSI単位で表記しています。

1N(ニュートン)=0.102kgf
〈SI単位〉　〈従来単位〉

■フットスイッチ各部名称と用語説明

●モーメンタリ形
カバー又はペダルを踏んでいる間、内蔵スイッチが開閉し、放すと直ちにもとの状態に戻るタイプ。

●オルタネート形
カバー又はペダルを踏んで内蔵スイッチが開閉し、放してもその状態を維持する。再度カバー又はペダルを踏むともとの状態に戻るタイプ。ラッチ形。

●定格電圧
定格電流の下において使用する電圧。使用電圧はこの電圧値を超えてはいけません。

●定格電流
スイッチを開閉することなしに、連続して通電できる電流。使用電流はこの電流値を越えてはいけません。
(1ページ「フットスイッチの正しい選び方、使い方」を参照して下さい。)

●保護構造
〔第1記号〕固体異物に対する保護等級／〔第2記号〕水の混入に対する保護等級により表わされ、表記内容はJIS C 0920に準ずる。詳細はJIS C 0920を御覧下さい。

各部名称

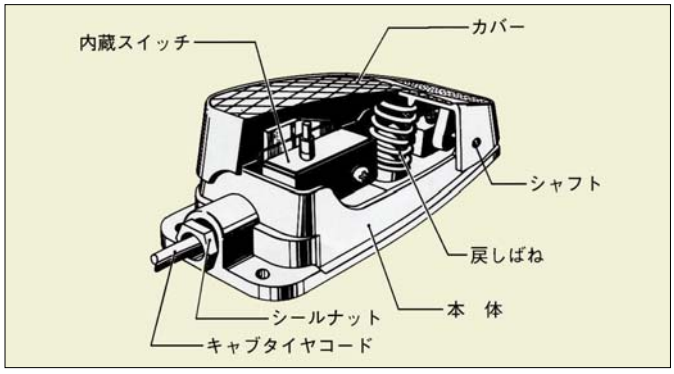

参考資料

■キャブタイヤコード仕上がり外径

接続コネクターの選択時に参考にして下さい。

形式	断面積(mm²)	心数	仕上がり外径(mm)
VCTF	0.30	2	φ5.0
	0.75	2	φ6.6
	0.75	3	φ7.0
	0.75	6	φ8.9
	1.25	3	φ7.8
VCTF 36SB	0.75	2	φ7.3
	0.75	3	φ7.7
VCT	1.25	3	φ10.5
CE、UL	0.5	2	φ6.2
	0.5	4	φ7.1
MVVS	0.5	2	φ6.6
	0.5	3	φ7.0
	0.5	4	φ7.4
	0.5	6	φ8.8

■弊社製品のご利用にあたって

【RoHS指令対応について】

弊社では安全及び環境に配慮し、ＲｏＨＳ指令(2011_65_EU)が規制する禁止物質について対応しております。
＊ＣＥマーキング対応を示すものではありません。

【免責事項】

● 本製品を使用されて生じる利益または損失について、弊社は一切の責任を持つものではありません。

【保証期間】

● 納入製品の保証期間は、ご注文主のご指定場所に納入後1年と致します。

【保証範囲】

● 上記保証期間中に納入者側の責により故障を生じた場合は、その機器の故障部分の交換、または修理を納入者側の責任において行います。
ただし、次に該当する場合はこの保証の対象範囲から除外させていただきます。
①ご使用者側の不適当な取り扱いならびに使用による場合
②ご購入後の輸送、移動時の落下衝撃等による故障または損傷
③故障の原因が本製品以外の事由による場合
④地震、火災、水害、その他天災等に起因する故障または損傷
⑤本書に記載または製品に添付されている注意事項に反するお取り扱いにより発生した故障または損傷
⑥弊社以外による製品の分解、改造を行った場合
⑦日本国外での御使用の場合
なお、ここでいう保証は製品単体の保証を意味するもので、製品の故障に起因する損害はご容赦願います。

【サービスの範囲】

製品価格には技術者派遣等のサービス費用は含んでおりませんので、以下の場合は別途費用を申し受けます。
①設置調整指導および試運転立ち合い
②保守点検、調整および修理作業
③技術指導および技術教育

■ご注文に際してのお願い

弊社のカタログや仕様書および見積書、契約書などに特記事項のない場合は、一般条項をご承認の上で発注をお願い致します。
なお、製品の信頼性、品質には弊社の技術力に万全を期して出荷しておりますが、万一問題が発生した場合は「ご利用にあたって」の要項にてお打ち合わせの上、対応させていただきます。
また、納入品につきましてはお早めにご検収下さるよう努めていただくと共に、検収前においても納入品の管理、保全には充分ご注意下さるようお願い致します。